Anlage 1

Technisches Grundkonzept

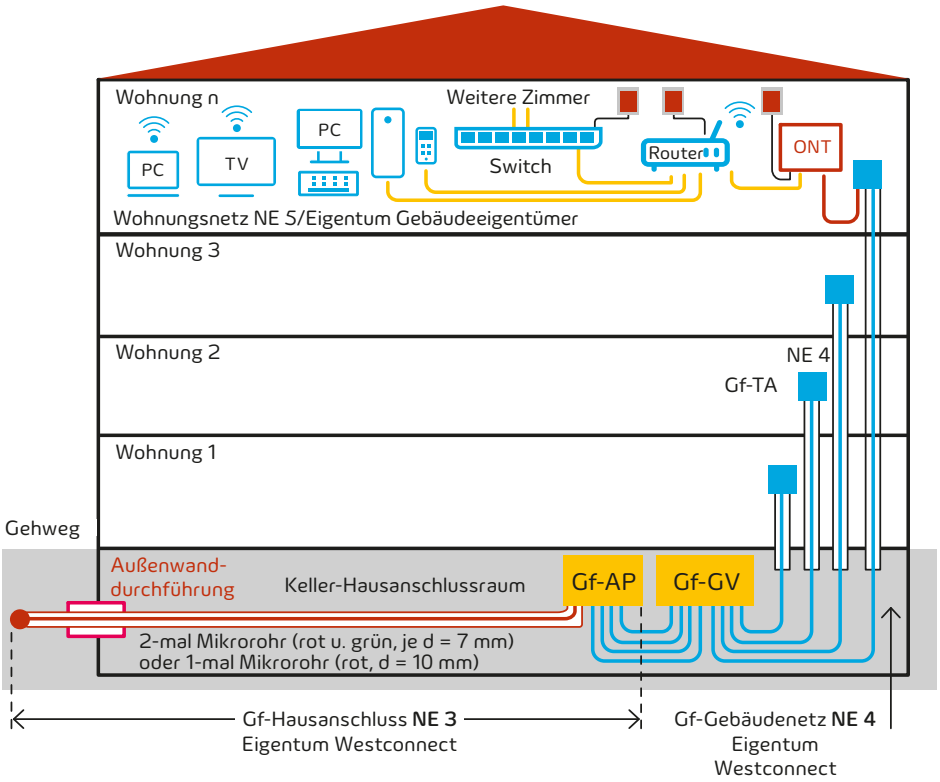

ONT in der Wohnung Mehrfamilienhaus

Eigentum Gebäudeeigentümer Installation Fachfirma

Netzwerkkabel (Kupfer) der Kategorie 7 (Cat. 7) DSL-Router einschl. Netzteil (Kunde)

Switch einschl. Netzteil (Kunde)

Eigentum und Installation Westconnect

Gf-GV Glasfaser-Gebäudeverteiler

Rohr

Glasfaserkabel Einmodemfaser nach ITU-T (G.657.x) Dämpfung inkl. Stecker/Buchsen < 1,5 dB

Gf-TA Glasfaser-Teilnehmer-anschlussdose LC/APC-Stecker 230-V-Steckdosen

Mikrorohr

Glasfaserkabel

Gf-AP Glasfaser-Abschlusspunkt LC/APC-Stecker

ONT ONT-Converter von Lichtimpulsen in elektrische Signale

HS-B2C-048-10-23